概定コード【ＳＤ１】

日本選手権競輪
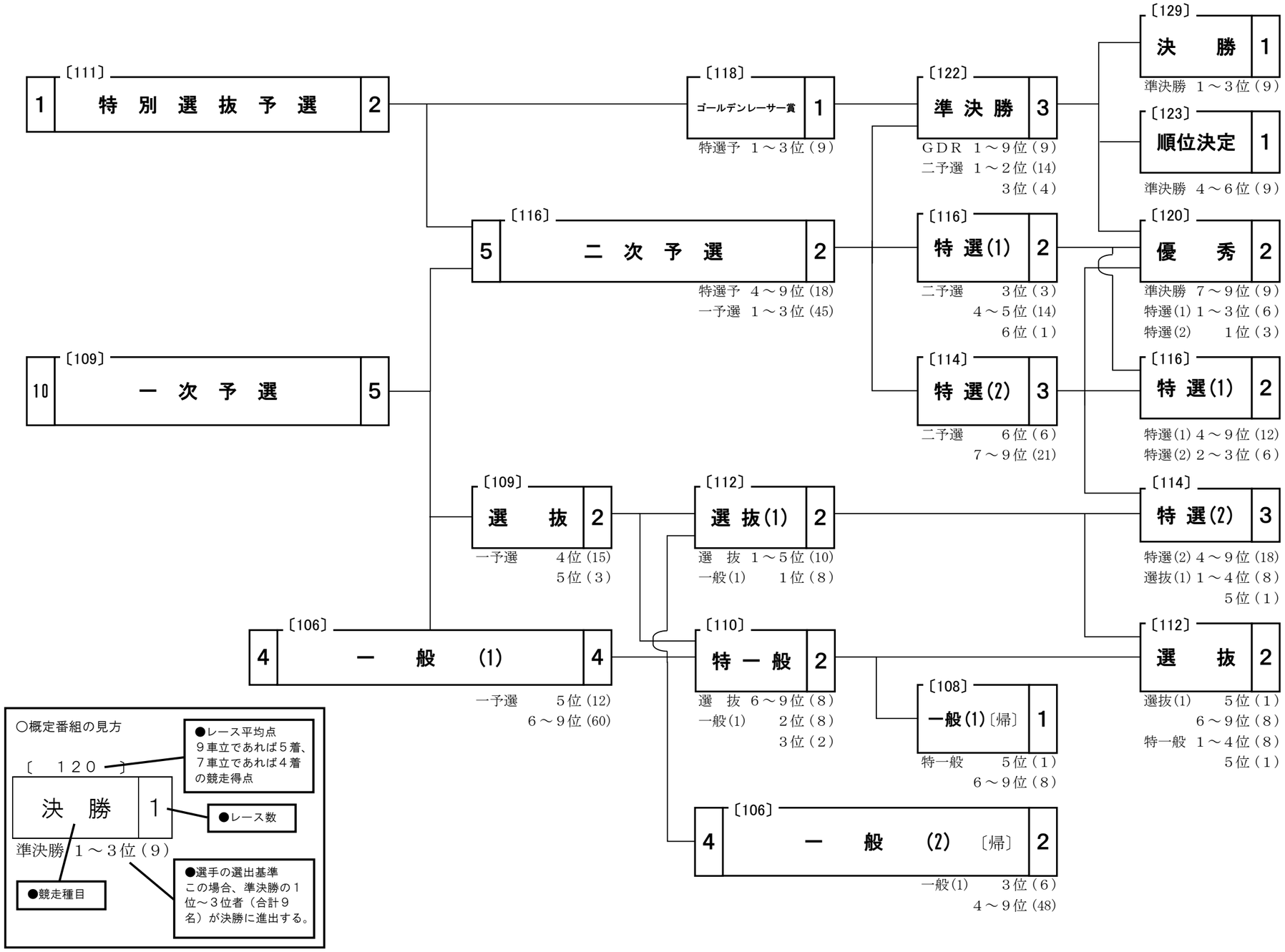
第　１　日	第　２　日	第　３　日	第　４　日	第　５　日	第　６　日